FASSI

LEADER IN INNOVATION

F2350RL.2-HXP

TECHNO

KG
M

F2350RL.2-HXP TECHNO

Panoramica

F2350RL.2-HXP TECHNO

La **F2350RL.2 HXP Techno** rappresenta la soluzione più avanzata e performante della gamma Fassi nel segmento heavy-duty.

Progettata per superare i limiti tradizionali del sollevamento, combina innovazioni strutturali, i più evoluti sistemi elettronici Techno e configurazioni operative senza precedenti.

Disponibile nelle versioni a 8 o 10 sfili idraulici, la F2350RL.2 HXP Techno può essere configurata con diverse combinazioni di prolunghe idrauliche per adattarsi alle più complesse esigenze operative.

L'allestimento a 8 sfili con doppia prolunga idraulica è stato sviluppato per garantire prestazioni di eccellenza nei lavori che richiedono elevate altezze operative.
In questa configurazione, la gru raggiunge un primato di settore: articolazione della seconda prolunga oltre i 50 metri, con un'estensione orizzontale "over roof" fino a 8 metri e altezza operativa massima di 58 metri in configurazione verticale.

Sbraccio max

50,60 m

con jib

Momento max

142,1 tm

1394 kNm

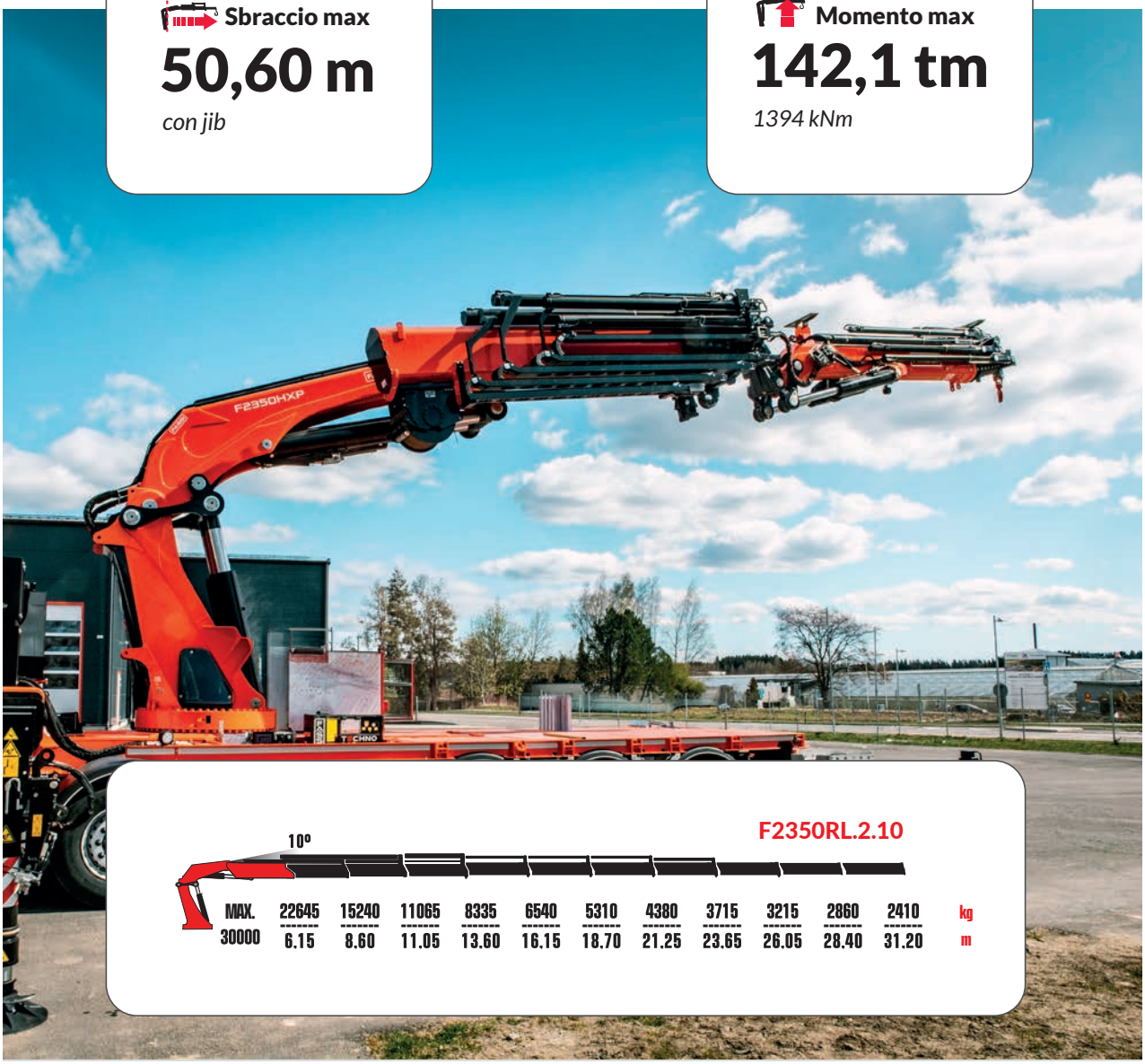

F2350RL.2.10

MAX. 30000	22645	15240	11065	8335	6540	5310	4380	3715	3215	2860	2410	kg
	6.15	8.60	11.05	13.60	16.15	18.70	21.25	23.65	26.05	28.40	31.20	m

Sistemi
e tecnologie integrate

FSC TECHNO

Sistema che permette all'operatore di scegliere in ogni momento la modalità di stabilità più adatta: proporzionale all'estensione degli stabilizzatori o basata sull'inclinazione del veicolo.

X-DESIGN

Grazie alla nuova sezione decagonale, aumenta la capacità di caricosoprattutto nei sollevamenti verticali e migliora la resistenza alla torsione.

RADIO REMOTE CONTROL V7S
E TOUCHSCREEN DISPLAY FX991

Display a colori che fornisce in tempo reale **dati operativi, limiti e condizioni di stabilità**.

IMC
INTEGRAL MACHINE CONTROL

Funzione che consente di controllare tramite radiocomando **sia i movimenti della gru che degli stabilizzatori**.

DOPPIO SCAMBIATORE DI CALORE

Progettato per garantire un raffreddamento più efficiente dell'olio idraulico anche nelle condizioni di lavoro più gravose o durante utilizzi intensivi.

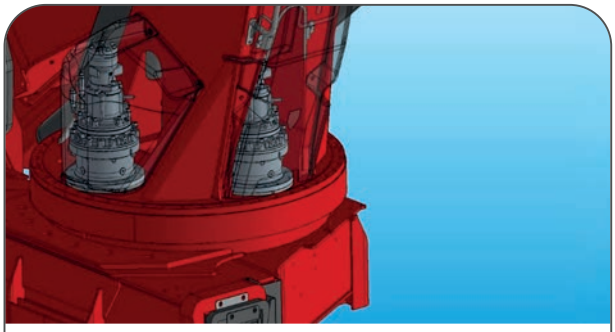

DOPPIO MOTORIDUTTORE

Garantisce un **movimento di rotazione fluido e continuo** e una **maggiore coppia di rotazione**.

CCD
CABIN COLLISION DETECTION

Attraverso sensori di posizione, il sistema crea una **gabbia virtuale** sopra la cabina del camion per garantire la massima sicurezza.

IOC
INTERNET OF CRANES®

Il sistema IoC connette online le gru Fassi, garantendo **monitoraggio in tempo reale** per ridurre fermi macchina e costi operativi.

Soluzioni avanzate

RSC
REMOTE SMART CAM

Immagini in tempo reale sul display del radiocomando V7S per una visione precisa dell'area di lavoro. Supporto magnetico basculante per un posizionamento rapido, pratico e versatile.

ACF
AUTOMATIC CRANE FOLDING

Consente l'apertura e la chiusura **completamente automatiche** della gru.

CARRUCOLE PERMANENTI

Il passaggio dalla configurazione di trasporto a quella operativa **diventa più rapido ed agevole per l'operatore**.

JIB
E FUNZIONE JDPX

Evoluzione del sistema JDP, regola automaticamente la capacità della prolunga idraulica in base all'estensione degli sfili gru, ottimizzando le prestazioni del JIB.

AWC
AUTOMATIC WINCH CONTROL

Automatizza i movimenti della fune del verricello, mantenendo costante la distanza tra la puleggia e il gancio di sollevamento.

OHT
OUTRIGGER HYDRAULIC TILT

La rotazione idraulica degli stabilizzatori, consente di completare la manovra con un solo movimento della leva del radiocomando.

F2350RL.2-HXP TECHNO versioni standard

	Capacità di sollevamento (tm)	Sbraccio standard (m)	Estensione idraulica (m)	Rotazione	Coppia di rotazione (kNm)	Pressione di esercizio (MPa)	Portata della pompa (l/min)	Capacità del serbatoio (l)	Peso gru (kg)	Larghezza gru (mm)	Larghezza di montaggio (mm)	Altezza gru (mm)
F2350RL.2.8	142,10	26,15	20,30	360°	130,0	35,5	100+100	500	16950	6000	2535	2900
F2350RL.2.10	139,30	31,20	25,05	360°	130,0	35,5	100+100	500	17850	6000	2535	2900

F2350RL.2-HXP TECHNO versioni con JIB

	Capacità di sollevamento (tm)	Sbraccio standard (m)	Estensione idraulica (m)	Rotazione	Coppia di rotazione (kNm)	Pressione di esercizio (MPa)	Portata della pompa (l/min)	Capacità del serbatoio (l)	Peso gru (kg)	Larghezza gru (mm)	Larghezza di montaggio (mm)	Altezza gru (mm)
F2350RL.2.8 L956L	142,10	43,05	32,96	360°	130,0	35,5	100+100	500	19600	6000	2535	2900
F2350RL.2.8 L957L	142,10	45,15	35,01	360°	130,0	35,5	100+100	500	19750	6000	2535	2900
F2350RL.2.8 L958L	142,10	47,30	37,06	360°	130,0	35,5	100+100	500	19850	6000	2535	2900
2.8 L958L + L153	142,10	50,60	40,70	360°	130,0	35,5	100+100	500	24800	8392	2540	2895
F2350RL.2.10 L626L	139,30	49,80	43,86	360°	130,0	35,5	100+100	500	19775	6000	2535	2900
F2350RL.2.10 L958L	139,30	46,35	41,76	360°	130,0	35,5	100+100	500	20500	6000	2535	2900

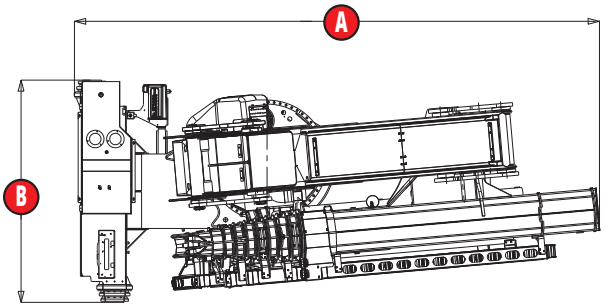
A
B

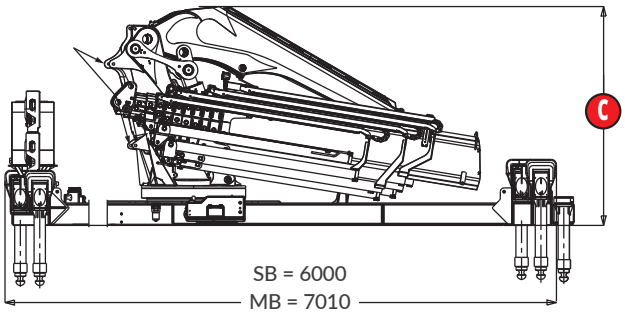
C
SB = 6000
MB = 7010
LB = 8360

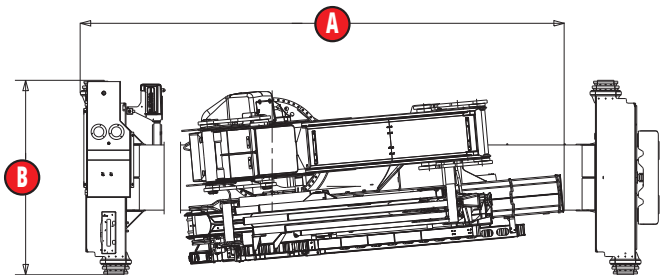
A
B

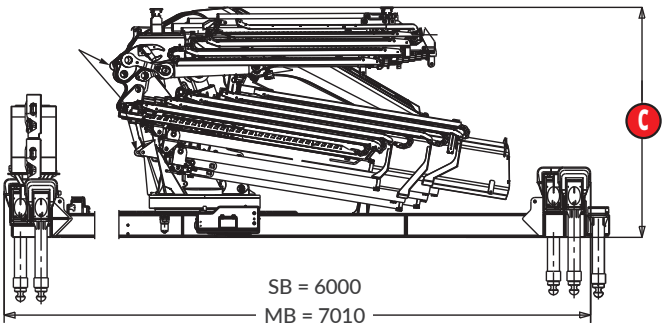
C
SB = 6000
MB = 7010
LB = 8360

F2350RL.2-HXP TECHNO

Diagrammi di carico - kg/m

F2350RL.2.8-HXP

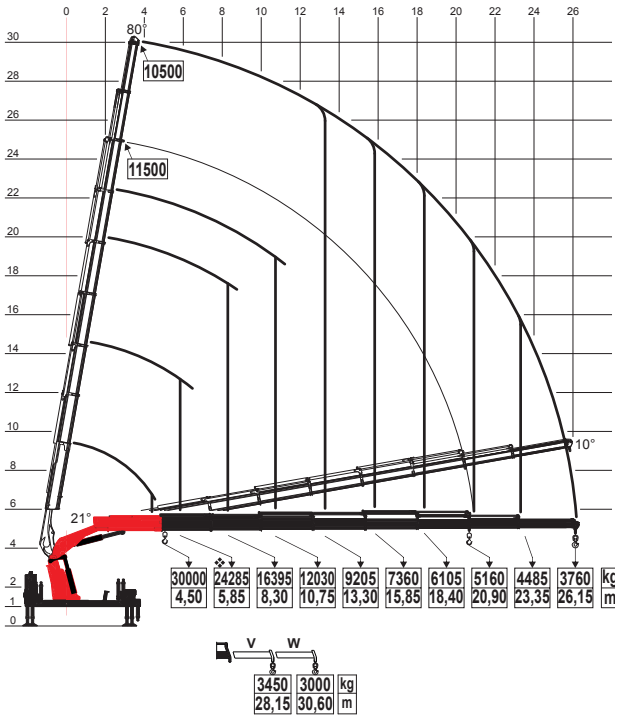

F2350RL.2.8-HXP / L956L JDPX (8)

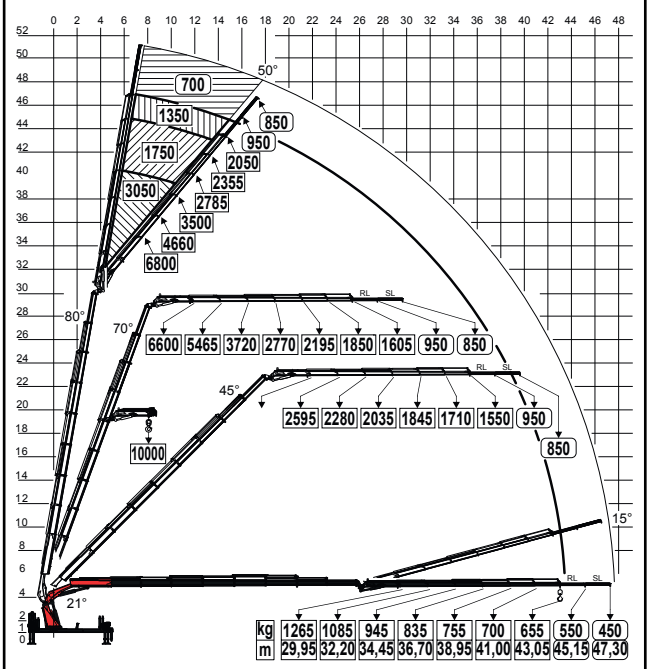

F2350RL.2.8-HXP / L956L JDPX (6)

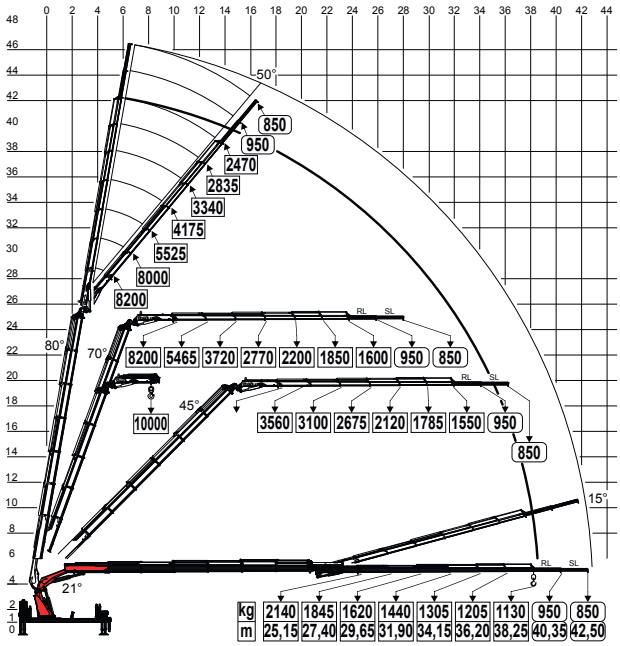

F2350RL.2.8-HXP/ L958L+L153JDPX

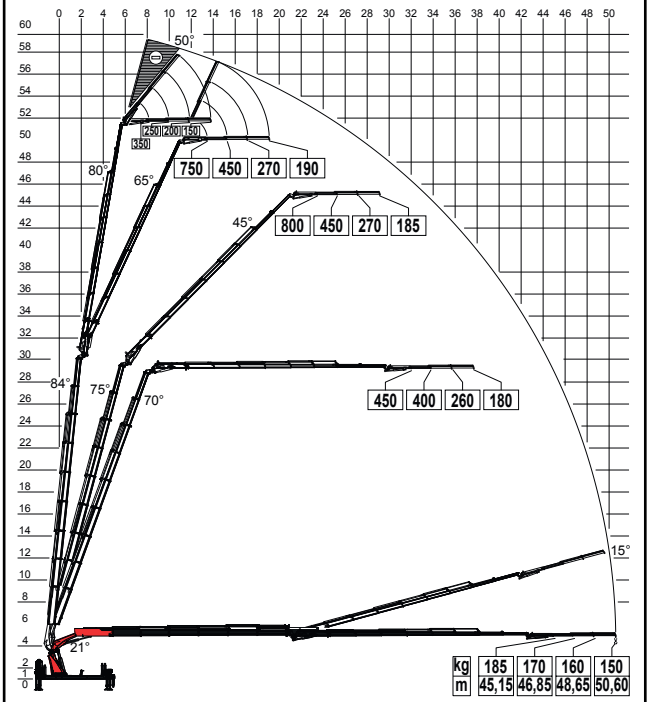

F2350RL.2.10-HXP

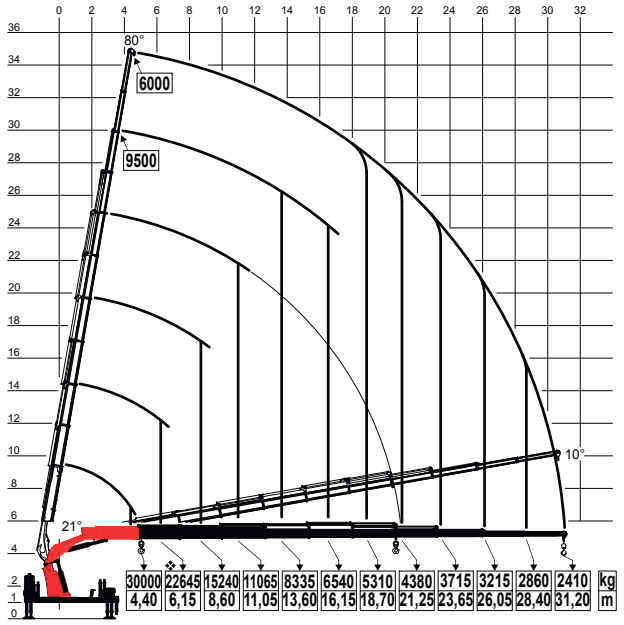

F2350RL.2.10 -HXP / L626L JDPX (10)

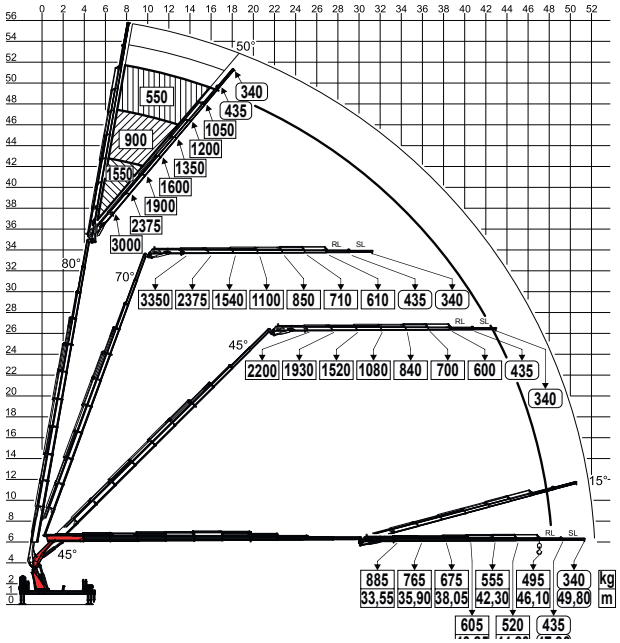

F2350RL.2.10 -HXP / L626L JDPX (8)

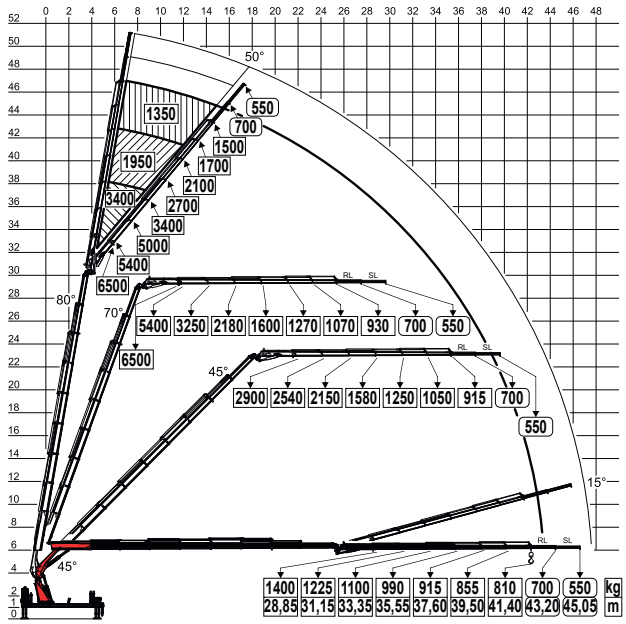

F2350RL.2.10 -HXP / L958L JDPX (10)

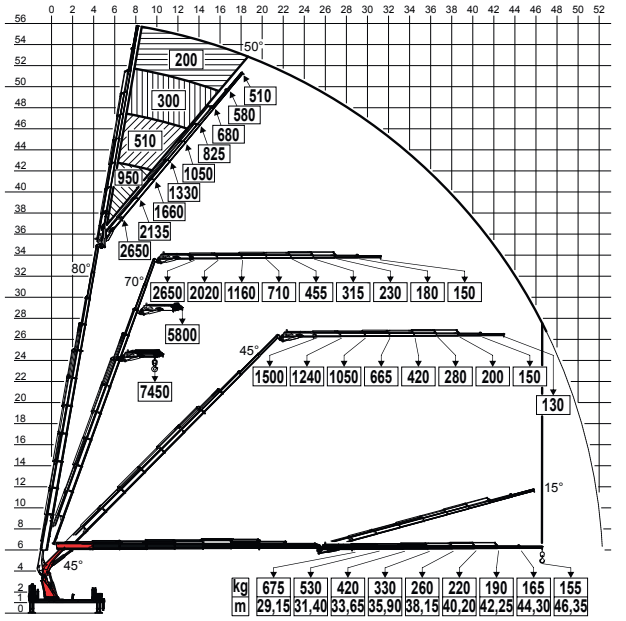

EASEN

FASSI: l'eccellenza italiana che muove il mondo

Ogni gru Fassi nasce da una visione chiara: unire la tradizione manifatturiera italiana con l'ingegneria più avanzata. Il risultato è una gamma di gru progettate, realizzate e collaudate interamente in Italia, dove competenza, precisione e passione guidano ogni fase del processo.

DNA FASSI

Ingegneria 100% Made in Italy

Progettazione interamente italiana, sinonimo di innovazione e competenza.

Qualità dei componenti

Produciamo internamente i componenti, garantendo flessibilità e qualità costante.

Controllo Qualità senza compromessi

Test rigorosi per garantire sicurezza e prestazioni costanti su gru e componenti.

FASSI

LEADER IN INNOVATION

www.fassi.com

FASSI GRU S.p.A.
Via Roma, 110 - 24021 Albino (BG) ITALY • Tel +39 035 776400 • fassi@fassi.com

Data and descriptions are approximate and not binding
Realized by Fassi Gru S.p.A. @ 2026 - all right reserved - Reproduction in whole or in part of texts and pictures published on this site on magnetic storage media, digital storage media etc. is prohibited

R2_05_26